外形寸法図・参考パターン寸法

●SOT-89

■外形寸法図

Unit: mm

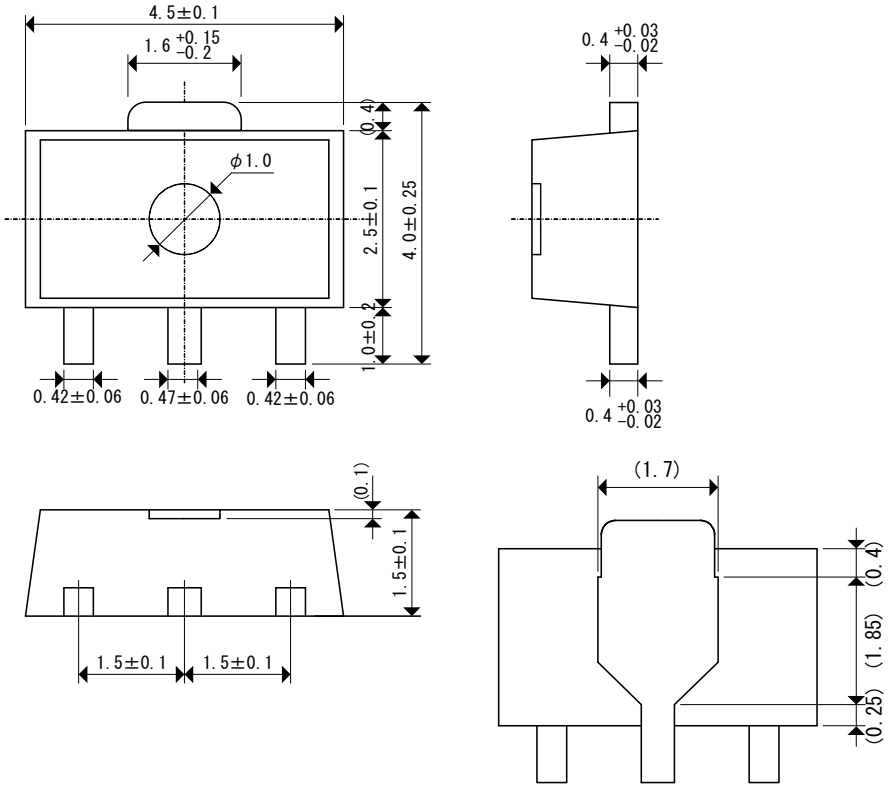

■参考パターンレイアウト

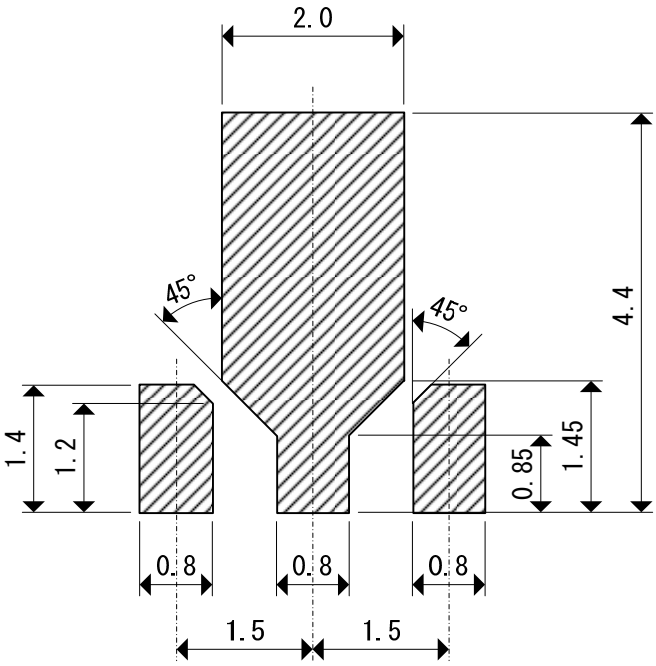

・はんだ厚:150μm（参考）