テーピング仕様/Taping Specifications

●SOT-323-3A

1) R タイプ:標準挿入/R Type : Standard feed

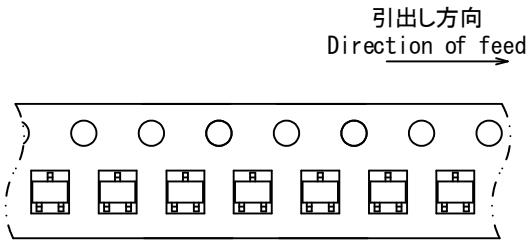

2) R タイプ TAPE 寸法/R Type dimensions

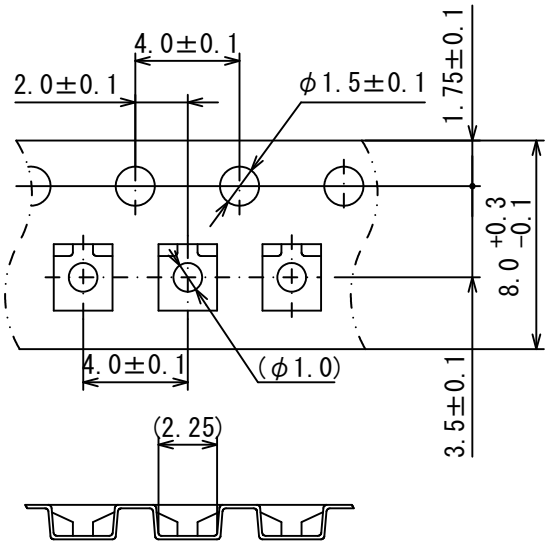

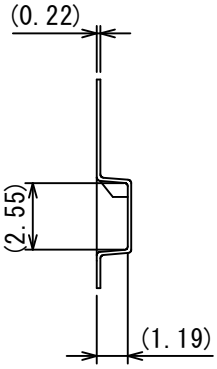

3) 製品納入方法/Product inclusion method

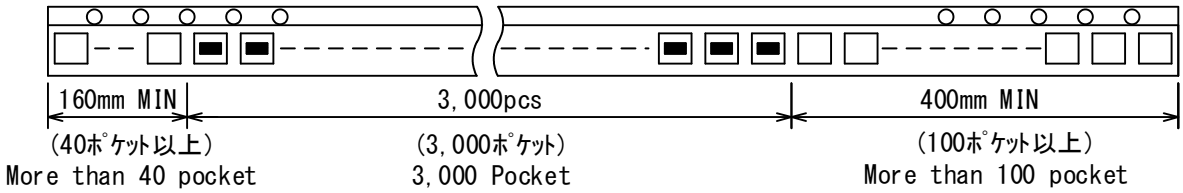

4) リール/Reel

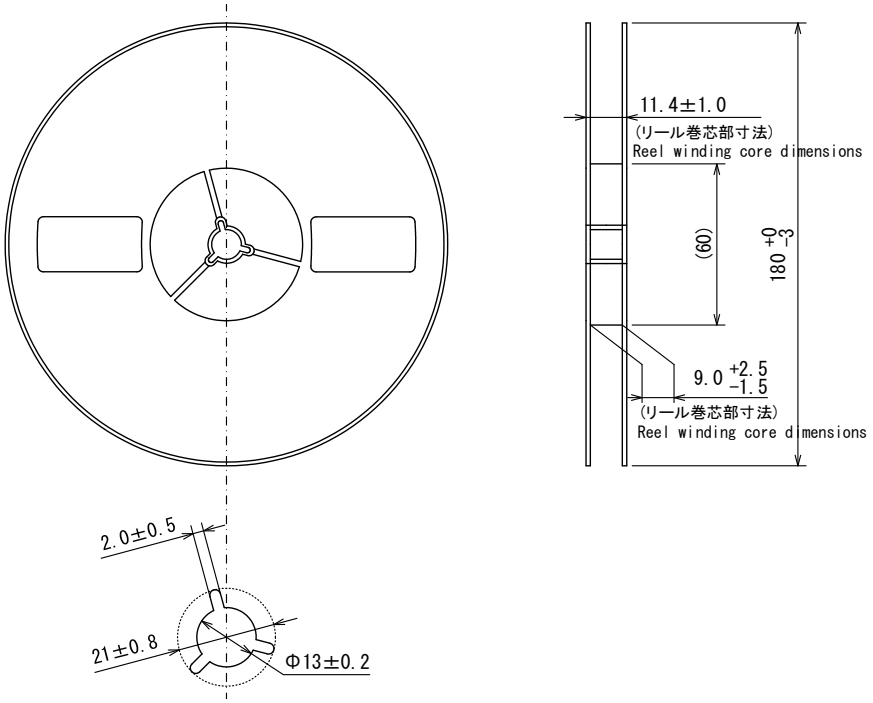
11.4±1.0
(リール巻芯部寸法)
Reel winding core dimensions
(60)
180 +0 −3
9.0 +2.5 −1.5
(リール巻芯部寸法)
Reel winding core dimensions
2.0±0.5
21±0.8
Φ13±0.2