テーピング仕様

●SOT-26W リール

Unit: mm

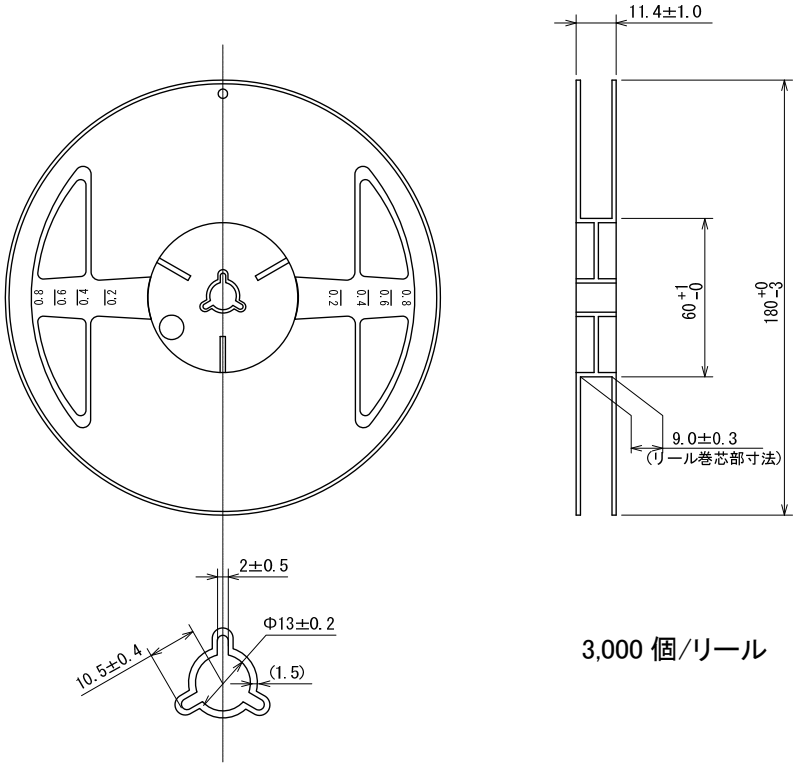

3,000 個/リール

●テーピング仕様

Rタイプ:標準挿入

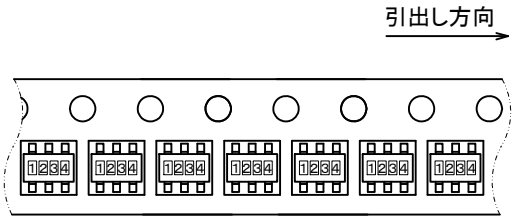

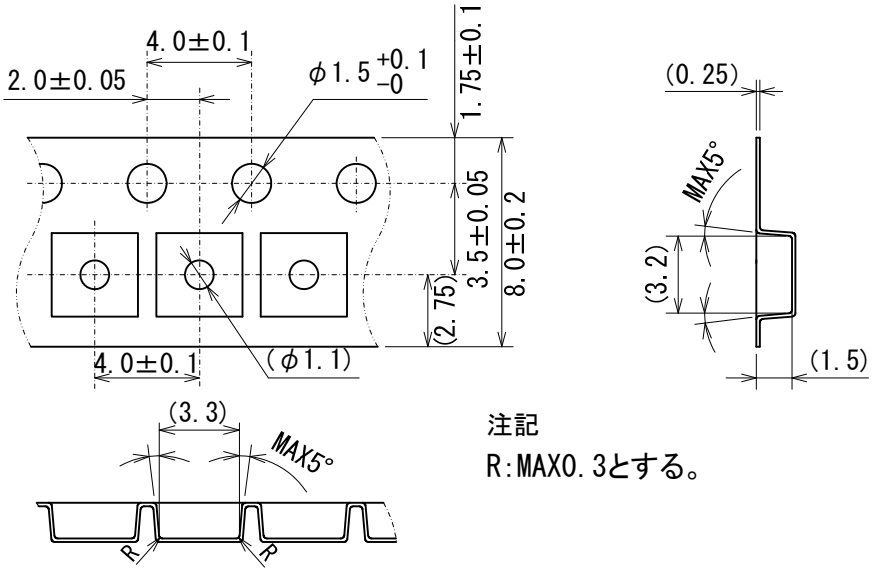

注記

R:MAX0.3とする。